Machine Learning y Machine Learning Cuántico

David Chamizo Sánchez

Jorge Casco Seco

Francisco Moreno Vélez

Adrián Navas Pedraza

Antonio Jesús Sánchez Gil

Javier Zayas Gallardo

UNIVERSIDAD DE EXTREMADURA

Software Engineering Group
QUERCUS
UNIVERSIDAD DE EXTREMADURA

SPILab
by Quercus SEG

Machine Learning Clásico

Machine Learning Clásico

Machine Learning Clásico

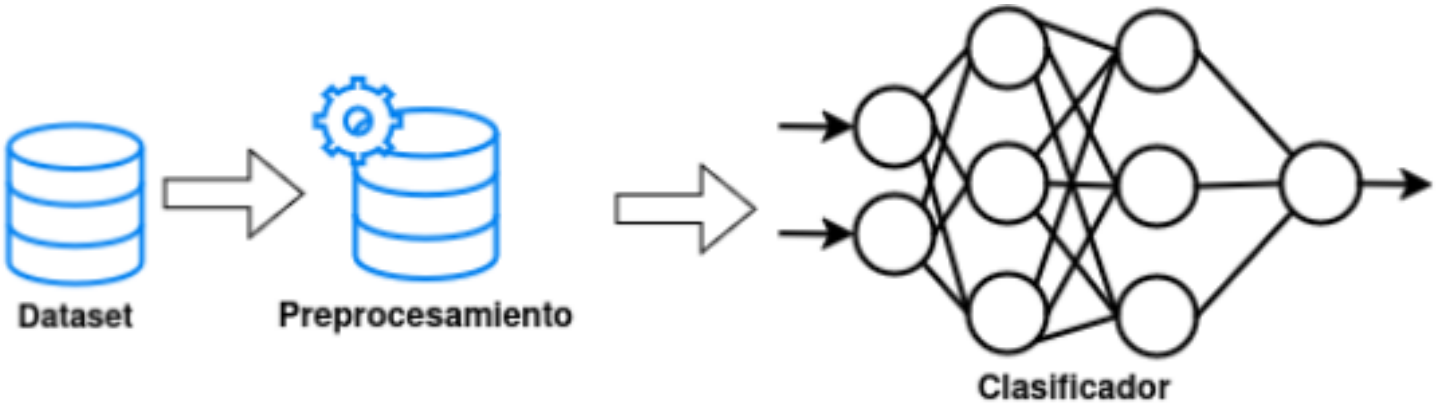

Machine Learning Clásico

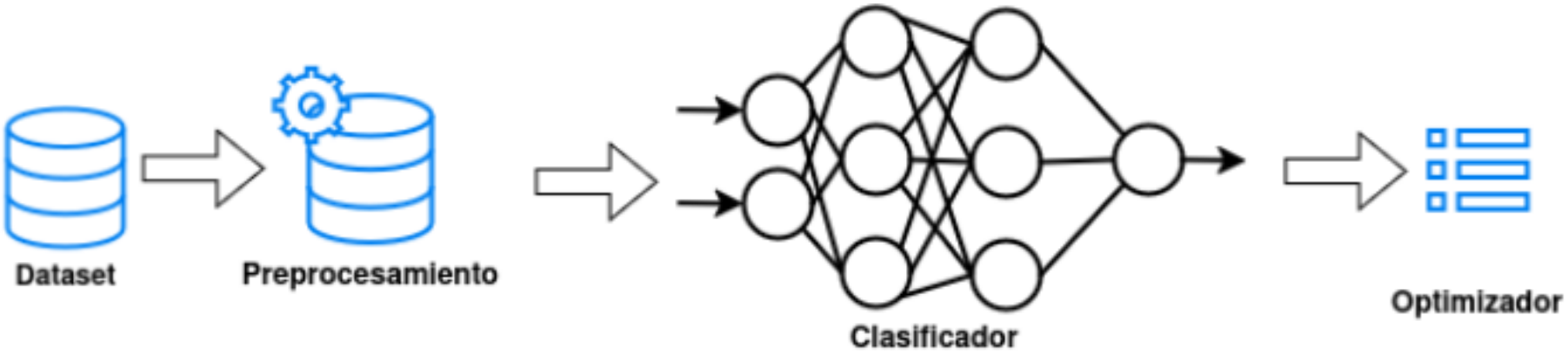

Machine Learning Clásico

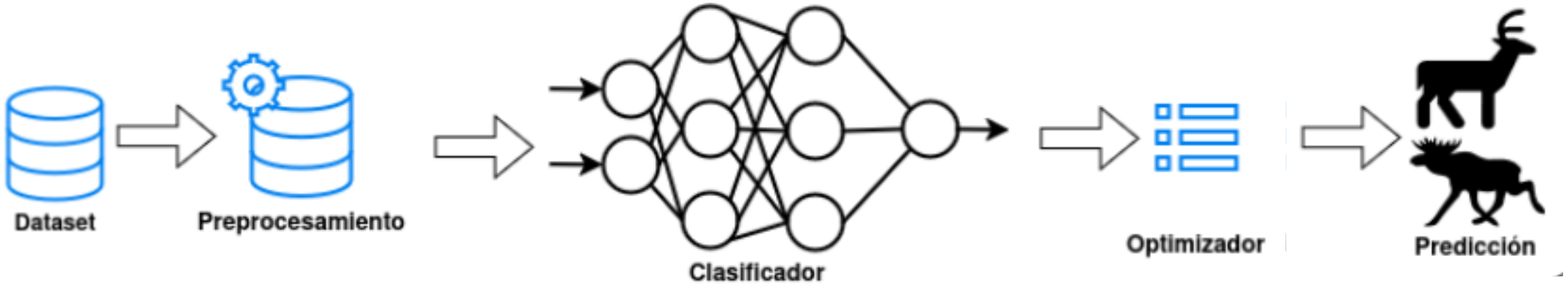

Machine Learning Cuántico

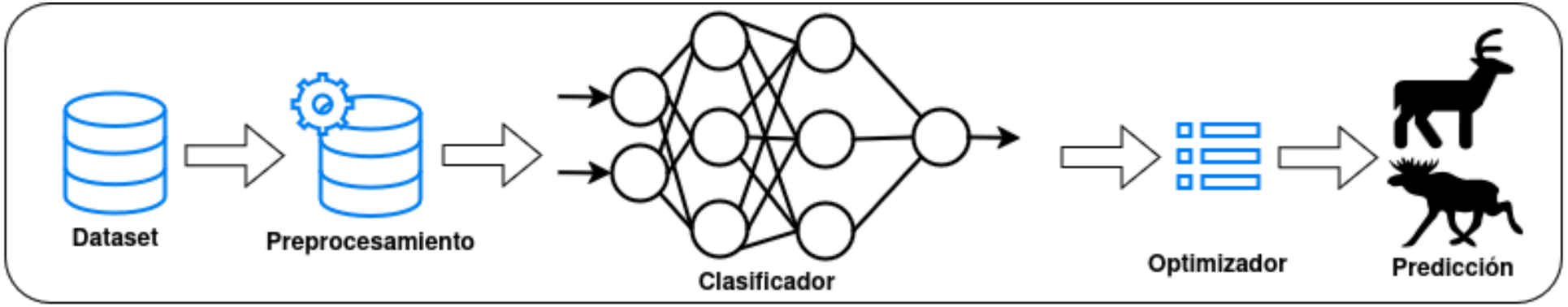

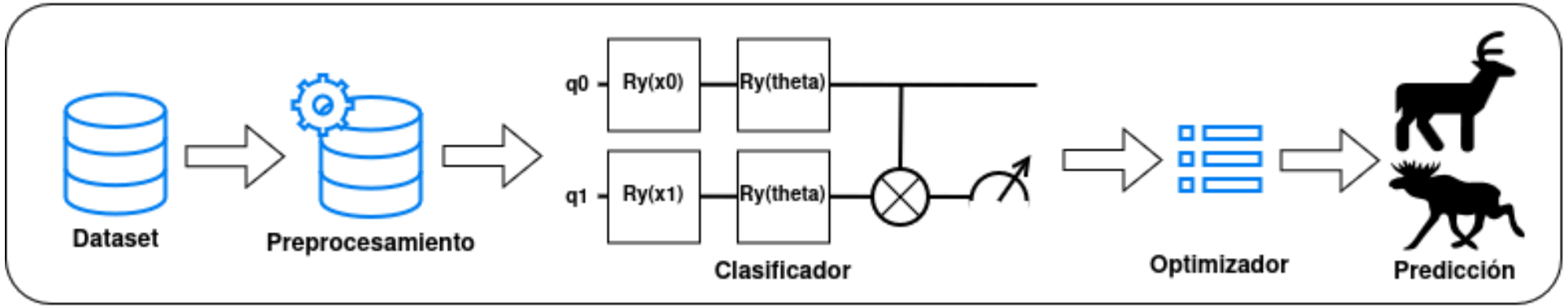

SVM y QSVM

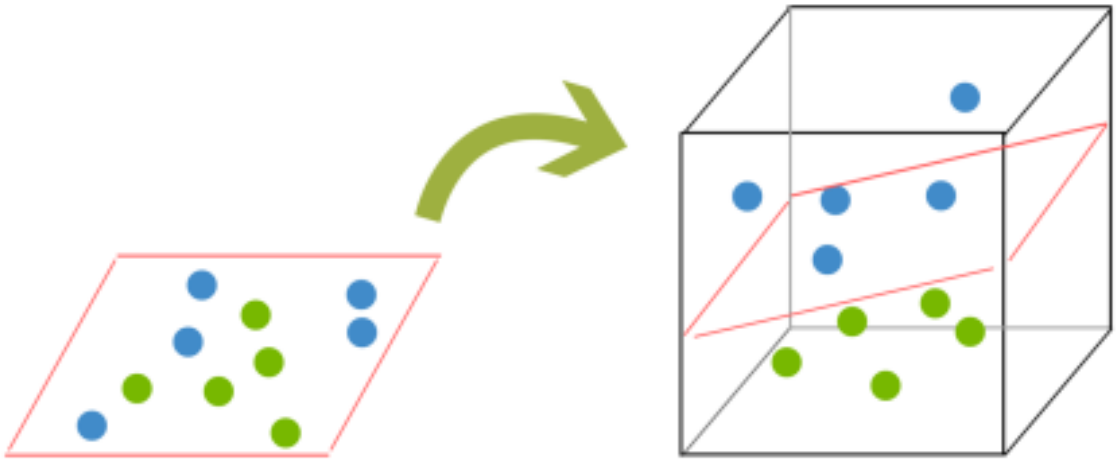

Ejemplo Práctico